Meßprotokoll Übung 1

Schweißlinse mit WEZ

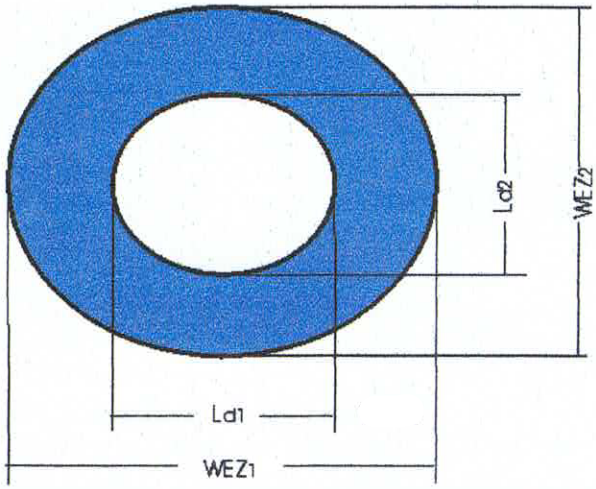

$L_{dm} = (L_{d1} + L_{d2}) / 2$

$WEZ_m = (WEZ_1 + WEZ_2) / 2$

$WEZ_b = (WEZ_m - L_{dm}) / 2$

Probe	Ld1	Ld2	Ldm	WEZ 1	WEZ 2	WEZ m	WEZ b	Bemerkungen	
Variation der Schweißzeit (Werkst.- Nr. 1.0330)									
1									
2									
Variation der Elektrodenkraft (Werkst.- Nr. 1.0330)									
3									
4									
Variation von Schweißstrom (und Elektrodenkraft) (Werkst.- Nr. 1.0330)									
5									
6									
7									
8									